平成26年度　高校1･2年生新人強化戦　結果

（女子の部）

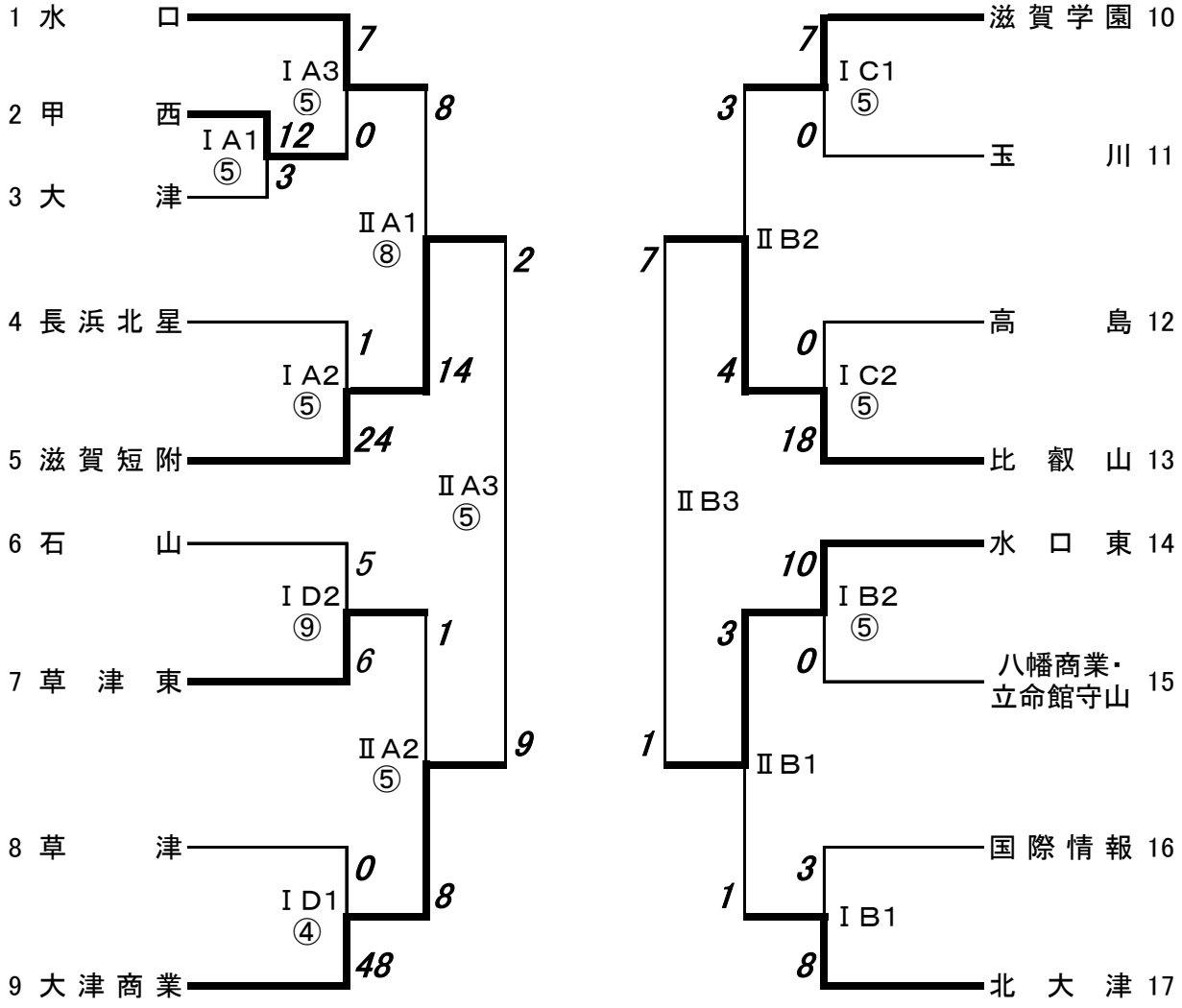

秋季大会　4シード獲得　大津商業　比叡山　滋賀短附　水口東
8シード獲得　水口　草津東　滋賀学園　北大津

敗者戦

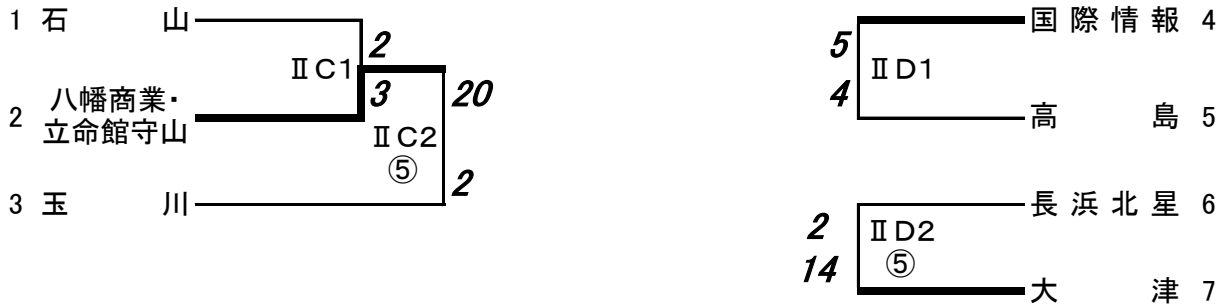

打ち合わせ時刻		
全日とも 8:30	第1試合	9:30
	第2試合	11:00
	第3試合	13:00

※連続試合となる場合は
試合終了30分後に
ベンチ入りとする。