平成26年度滋賀県高等学校県民体育大会ソフトボール競技

（男子の部）　平成26年7月25日（金）　会場　東近江市布引運動公園

決 勝　　栗　　東　23　－　0　彦 根 工 業
（５回コールド）

栗東高校は5年連続12回目の優勝。

（女子の部）平成26年7月24日（木）～26日（土）会場　東近江市布引運動公園

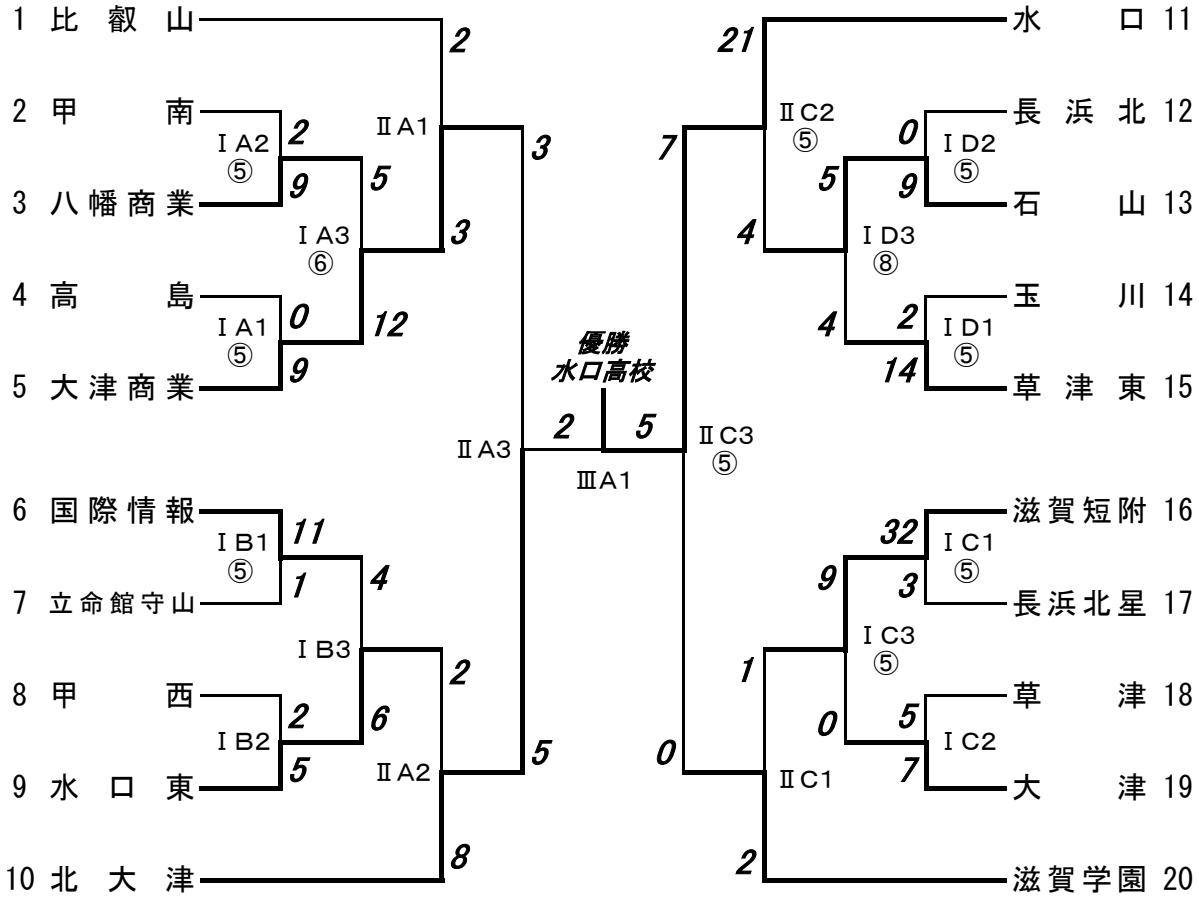

（三県予選）

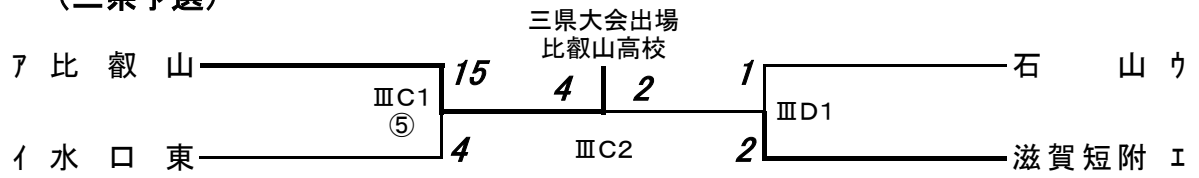

水口高校は、2年ぶり18回目の優勝
水口高校・北大津高校・滋賀学園高校・大津商業高校・比叡山高校は三県大会（奈良県大和市）8月8日（金）～11日（日）に出場。