平成26年度滋賀県高等学校秋季総合体育大会ソフトボール競技

（男子の部） 平成26年10月30日（木）　　守山市民運動公園グランド

決勝　　1　栗　　東　38　ー　0　　2　彦根工業
（５回コールド）

☆どのチームが優勝しても全国高校選抜大会への出場はなし

（女子の部） 平成26年10月30日（木）～11月2日（日）　　守山市民運動公園グランド

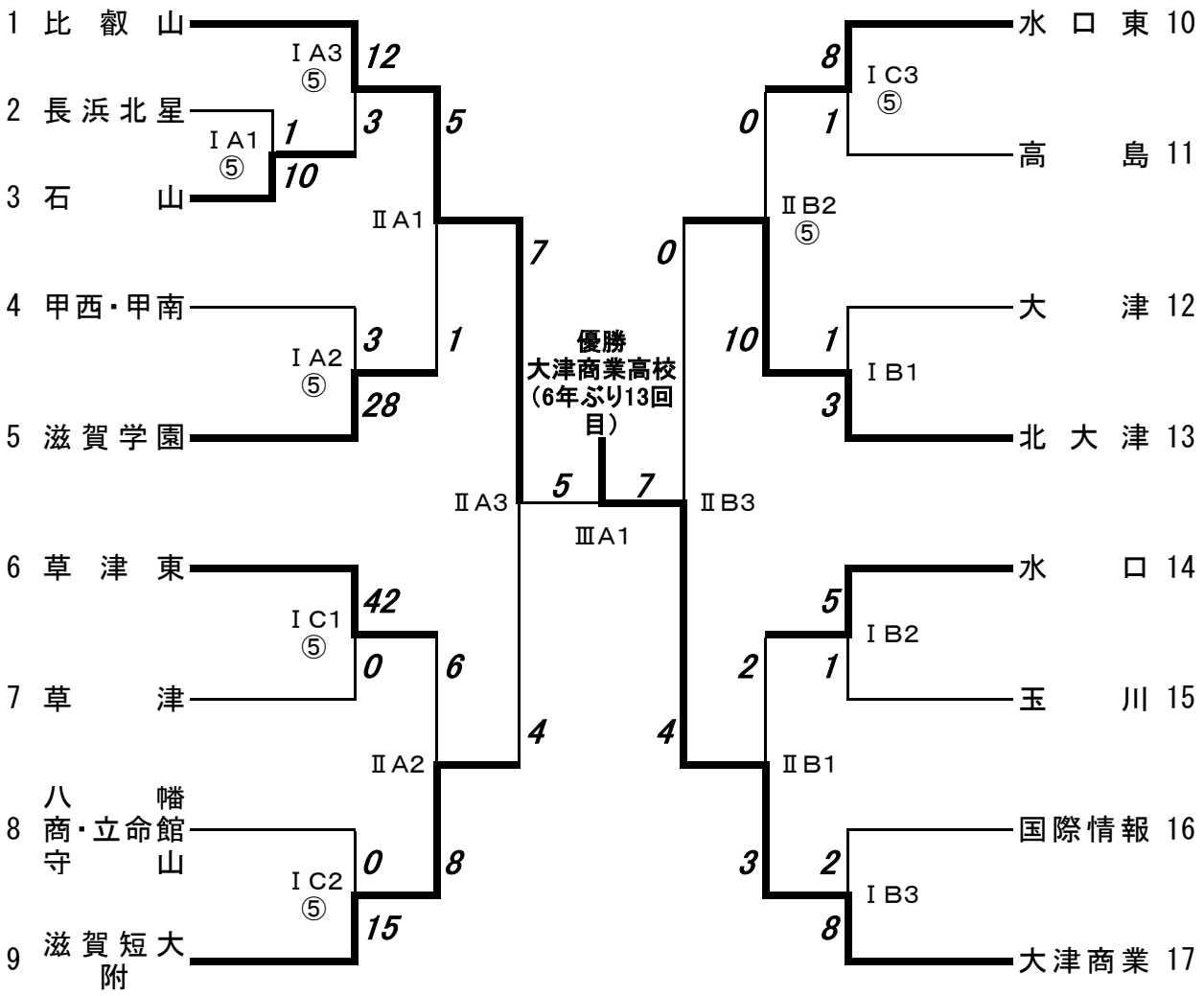

大津商業高校は6年ぶり13回目の優勝
大津商業高校は第33回全国選抜高校選手権大会　（山口県宇部市）3月20日（金）～24日（火）に出場