令和元年度　第72回滋賀県民体育大会ソフトボール競技

（男子の部）　令和元年8月25日（日）　　**会場　守山運動公園ソフトボール場**

決勝　　1 栗　　東　　7　－　3　　2 彦 根 工 業

・栗東高校は、10年連続17回目の優勝

（女子の部）　令和元年8月24日（土）～25日（日）　会場　守山運動公園グランド・ソフトボール場

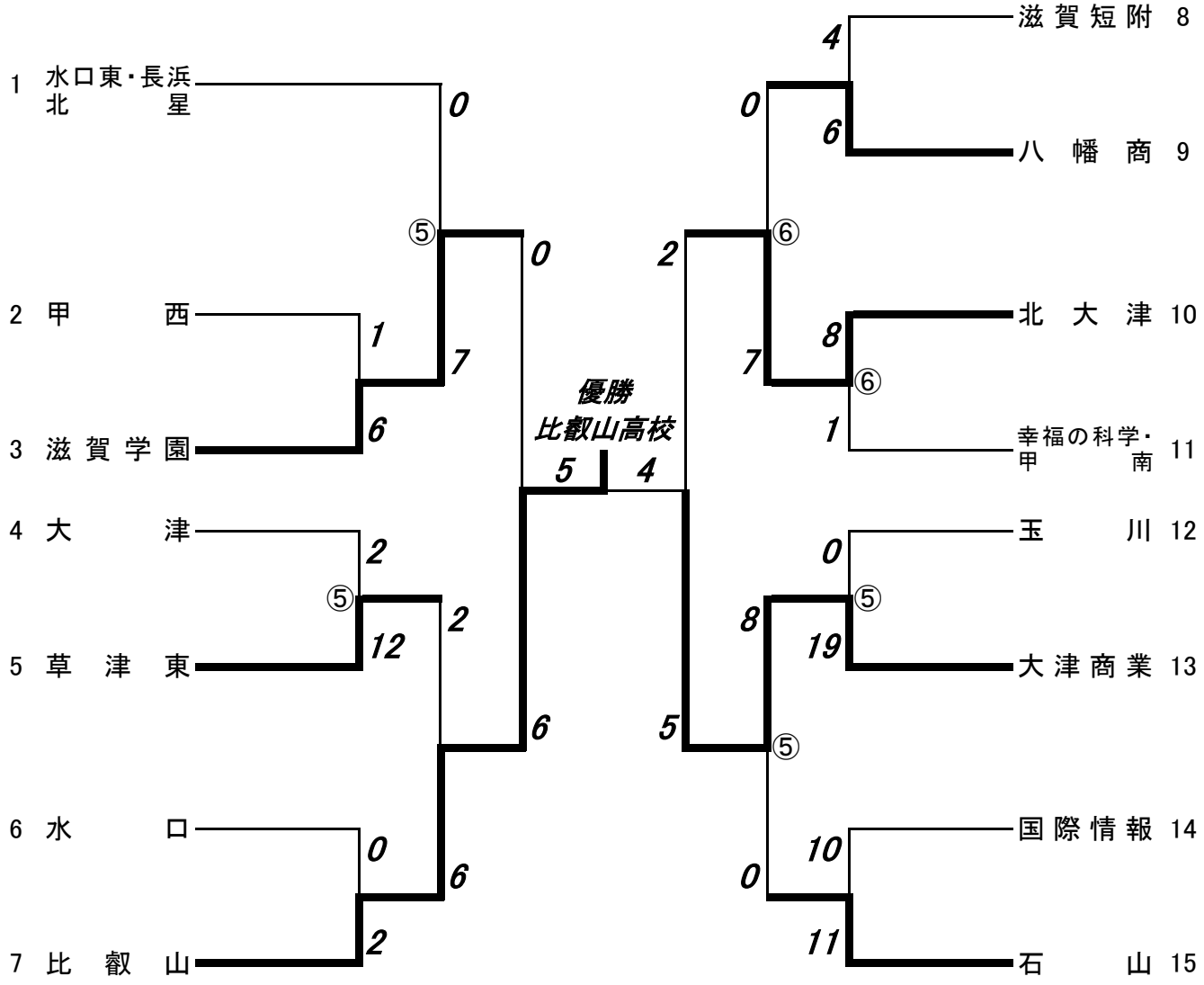

・比叡山高校は、2年ぶり5回目の優勝